N−50

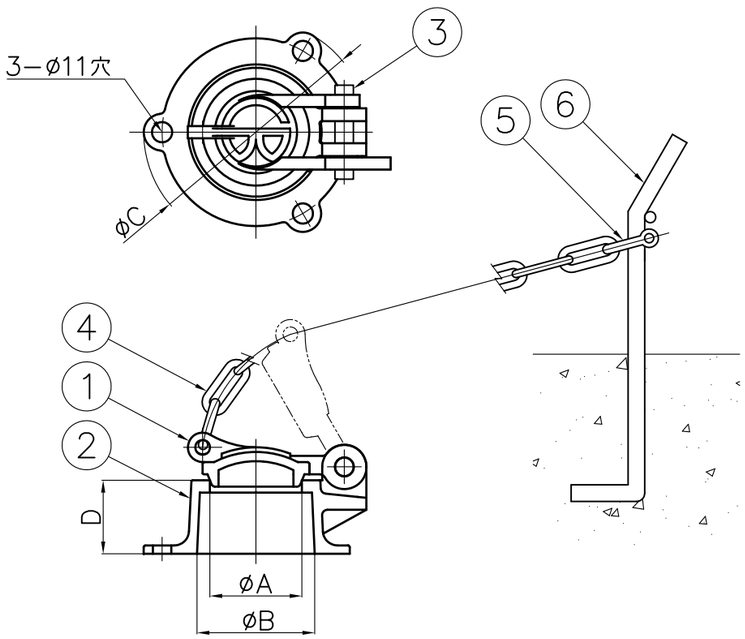

N−75~200

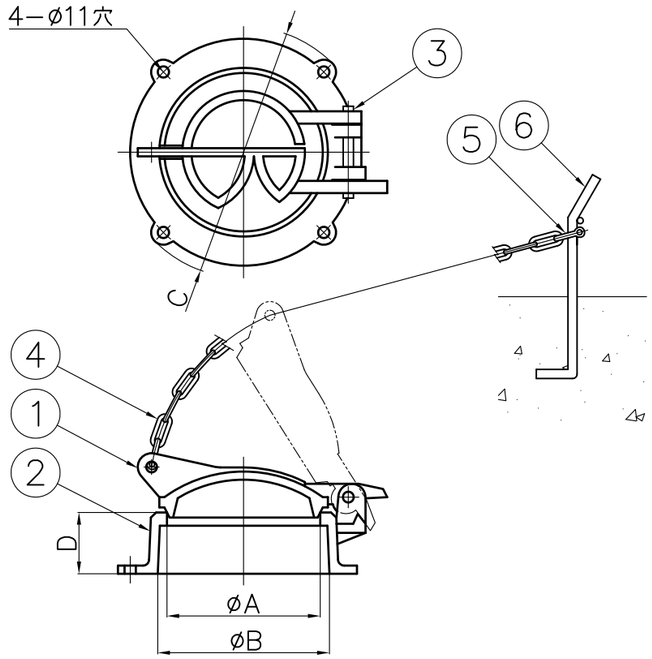

番号	名　　称	数量	材　　質	
1	扉　体	1	CAC406	
2	本　体	1	CAC406	
3	ヒンジピン	1	50~200	Cu−Zn
			250・300	SUS304
4	チェーン ø4	1	SUS304	
5	シャックル	2	SUS304	
6	アンカー	1	SUS304	

ステンレスチェーン標準寸法：1.5m

N−250,300

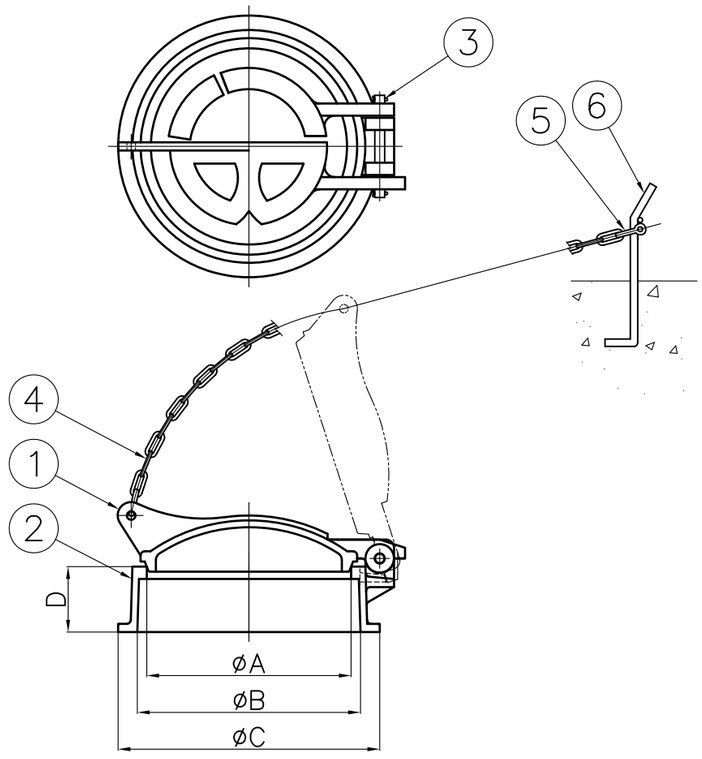

単位：mm

品　番	A	B	C	D	適合管
N−50	50	64	122	40	VP・VU50
N−75	75	93	177	40	VP・VU75
N−100	100	118	196	40	VP・VU100
N−125	125	145	224	50	VP・VU125
N−150	150	168	246	60	VP・VU150
N−200	200	218	284	70	VP・VU200
N−250	250	273	320	80	VP・VU250
N−300	300	323	373	80	VP・VU300

投影法			尺　度	寸法公差		品　名	ため池栓	品　番	
			FREE					型 式	サイズ
承認	検図	検図	設計	製図	製品部	図　番	ZA005AK	N	50~300
				R.N S/T	A3 2021年	中部美化企業株式会社			
				8/11					