番号	名　　称	数量	材　　質
1	取　　手	1	AL
2	上部フレーム	1	H−PVC
3	調整ピン	1	SUS304
4	桟	2	H−PVC
5	戸 当 り	1	H−PVC
6	扉　　体	1	H−PVC
7	扉　　受	1	H−PVC
8	扉引上板	1	AL

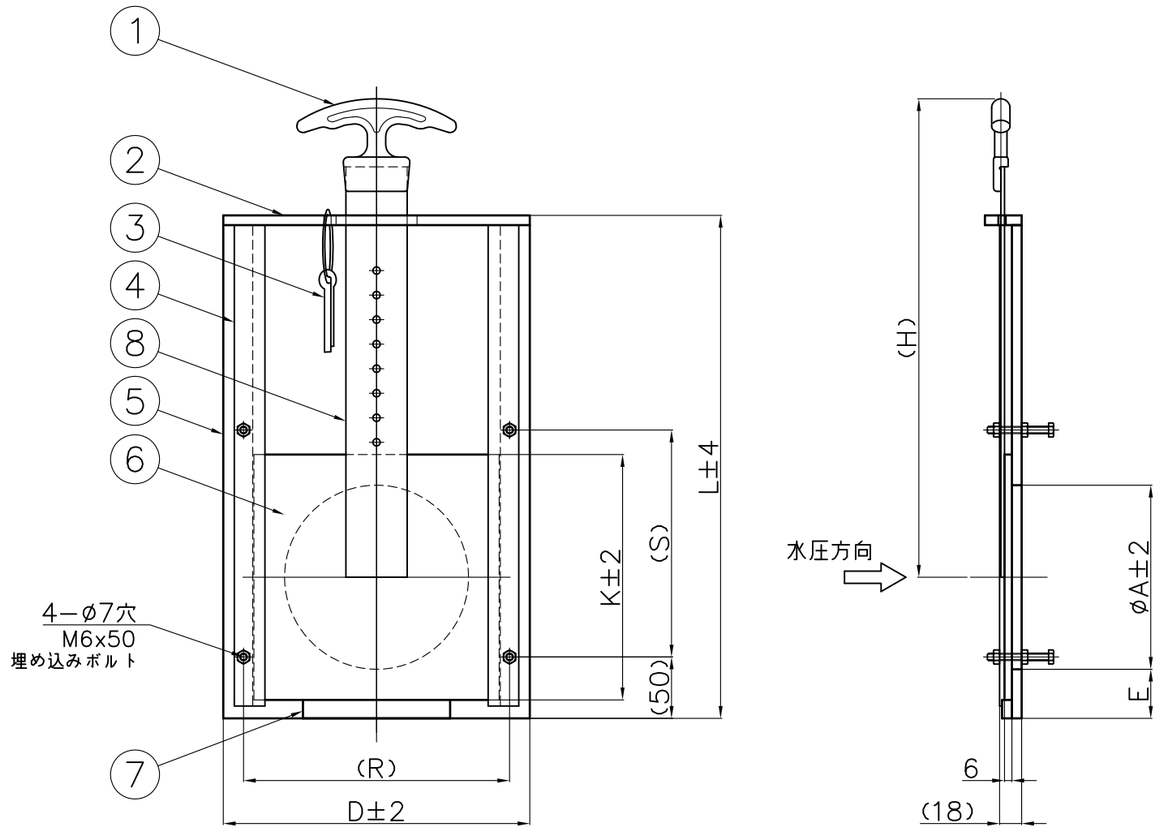

単位：mm

品　番	A	D	E	H	K	L	R	S
C1−100	100	200	39	310	146	310	163	130
C1−125	125	224	41	350	172	360	189	160
C1−150	150	250	40	390	200	410	217	185
C1−200	200	300	42	460	243	510	260	240

寸法許容差		
寸法数値区分 を超え	以下	許容差数値
0.5	3	±0.3
3	6	±0.3
6	30	±0.6
30	120	±0.9
120	400	±1.5
400	1000	±2.4
1000	2000	±3.6
2000	4000	±6

投影法	尺　度	寸法公差	品　名	手動式水門扉（丸型・小口径）	品　番	
	FREE				型 式	サイズ

承認	検図	検図	設計	製図	製品部	図　番	ZA396AA	C1	100〜200
				H.H	A3				
				S/T	2021年	中部美化企業株式会社			
				6/14					